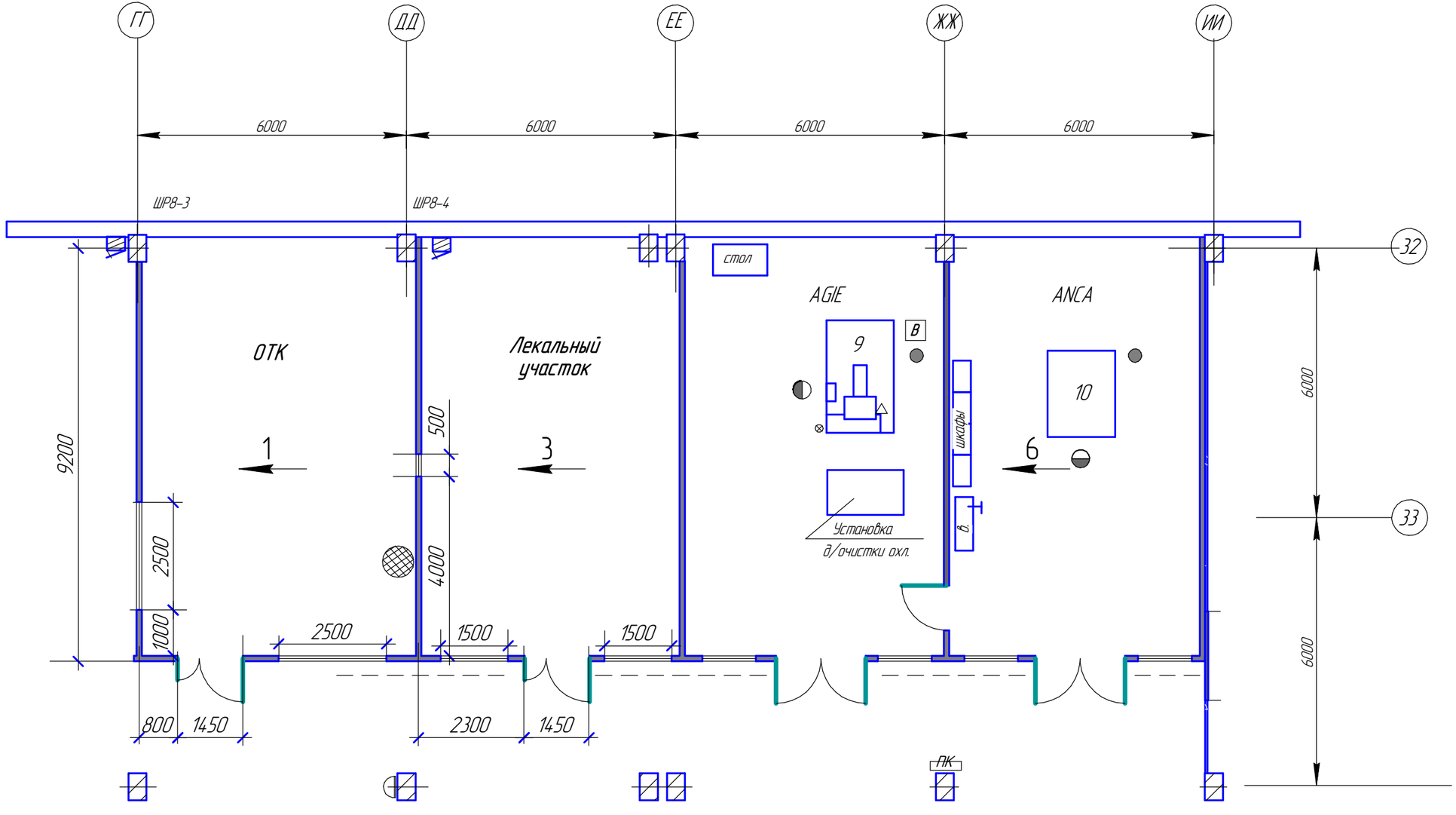
ГГ
ДД
ЕЕ
ЖЖ
ИИ
6000
6000
6000
6000
ШР8-3
ШР8-4
32
33
стол
AGIE
ANCA
ОТК
Лекальный участок
9
10
В
шкафы
В.
Установка д/очистки охл.
1
3
6
9200
500
4000
2500
1000
2500
1500
1500
800
1450
2300
1450
6000
6000
ПК

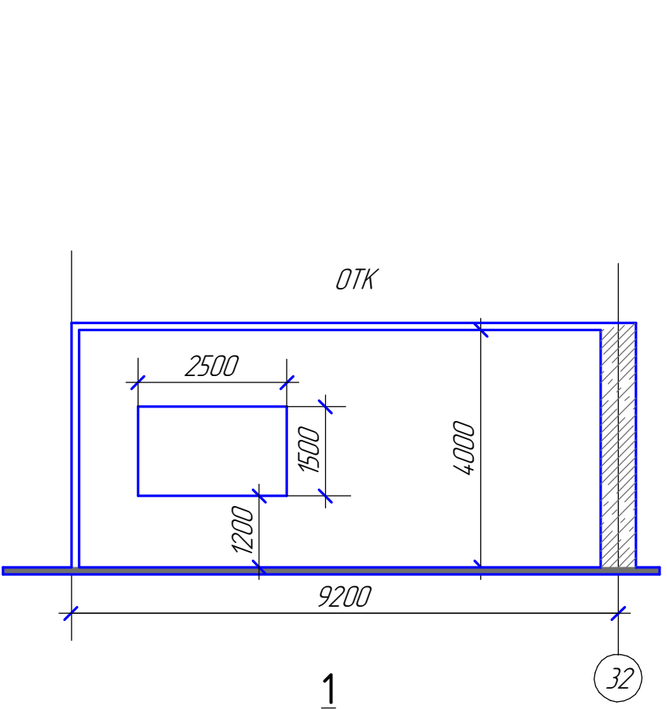
ОТК
2500
1500
1200
4000
9200
32
1

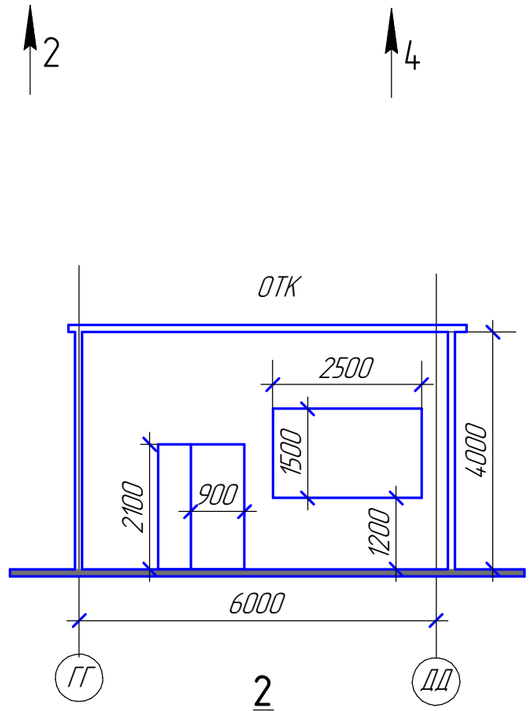
ОТК
2500
1500
2100
900
1200
4000
6000
ГГ
ДД
2

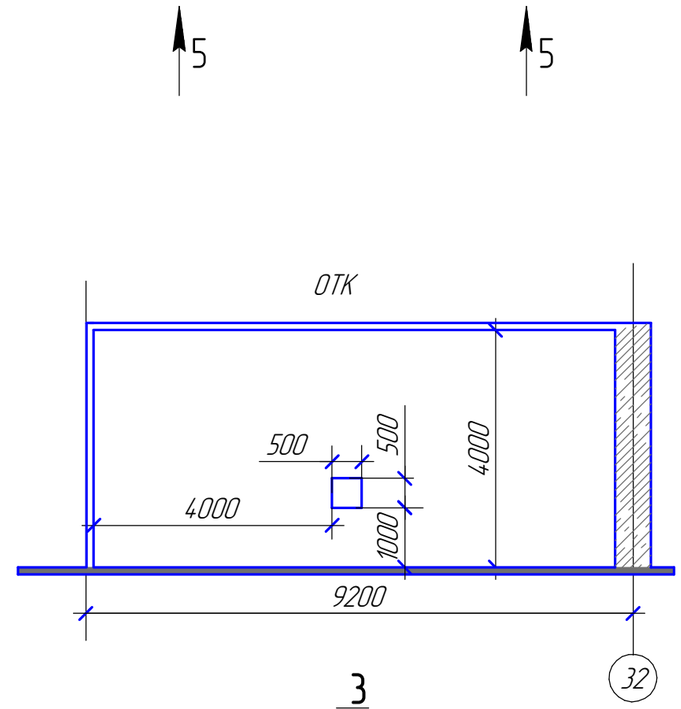
ОТК
500
500
4000
4000
1000
9200
32
3

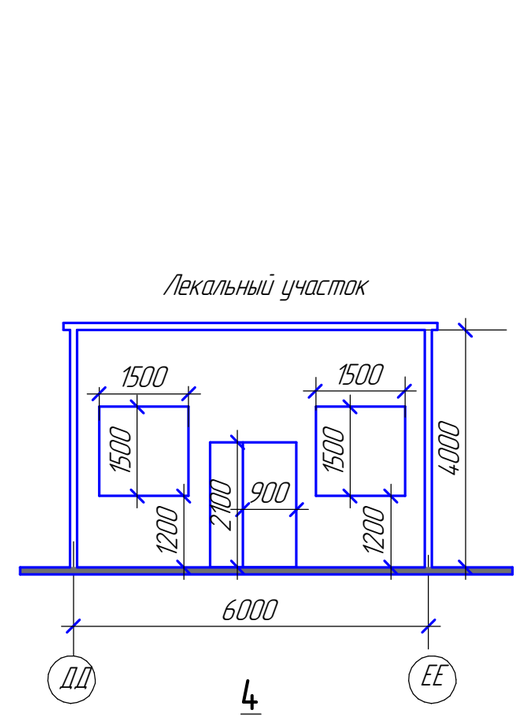
Лекальный участок
1500
1500
1500
1500
2100
900
1200
1200
4000
6000
ДД
ЕЕ
4

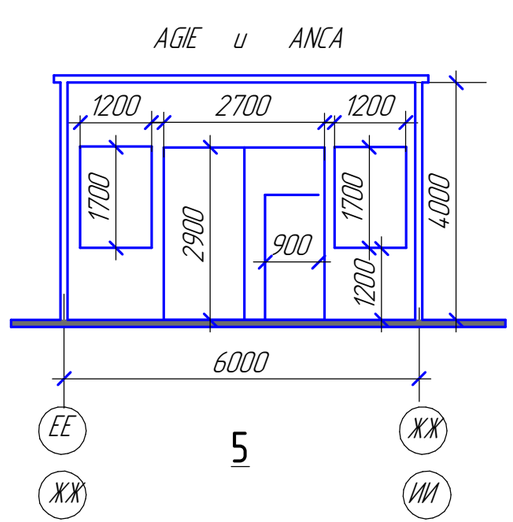
AGIE и ANCA
1200
2700
1200
1700
1700
2900
900
1200
4000
6000
ЕЕ
ЖЖ
ЖЖ
ИИ
5

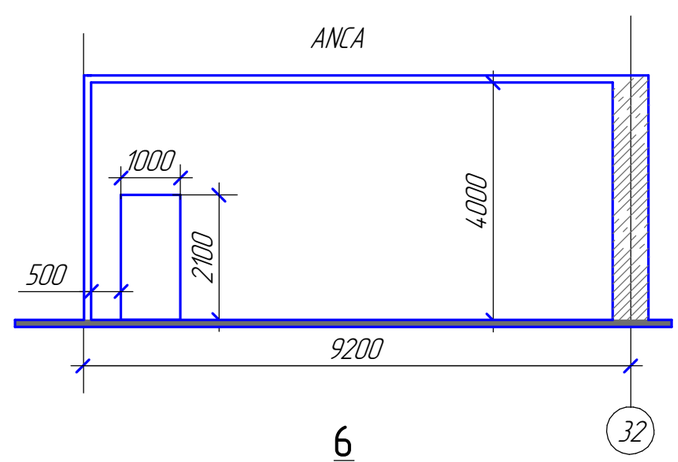
ANCA
1000
2100
500
4000
9200
32
6